ИНСТРУКЦИЯ ПО МОНТАЖУ

~ 220-240 В	IP 20	MAC 3	EAC

1 гипсовый корпус
(со световым модулем)
1 шт.

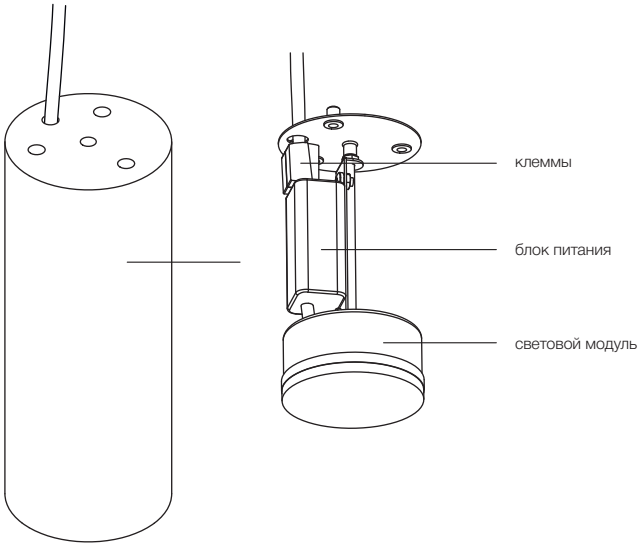

2 цанговый подвес
1 шт.

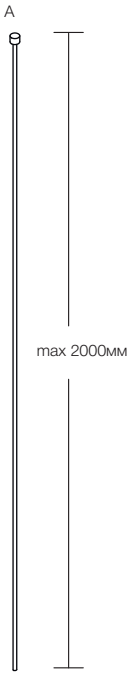

3 крепежный элемент
1 шт.

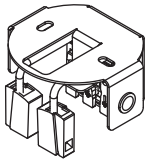

4 потолочная чашка
1 шт.

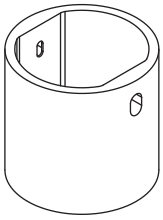

5 болты М4
2 шт.

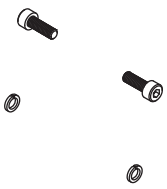

6 гроверы М4
2 шт.

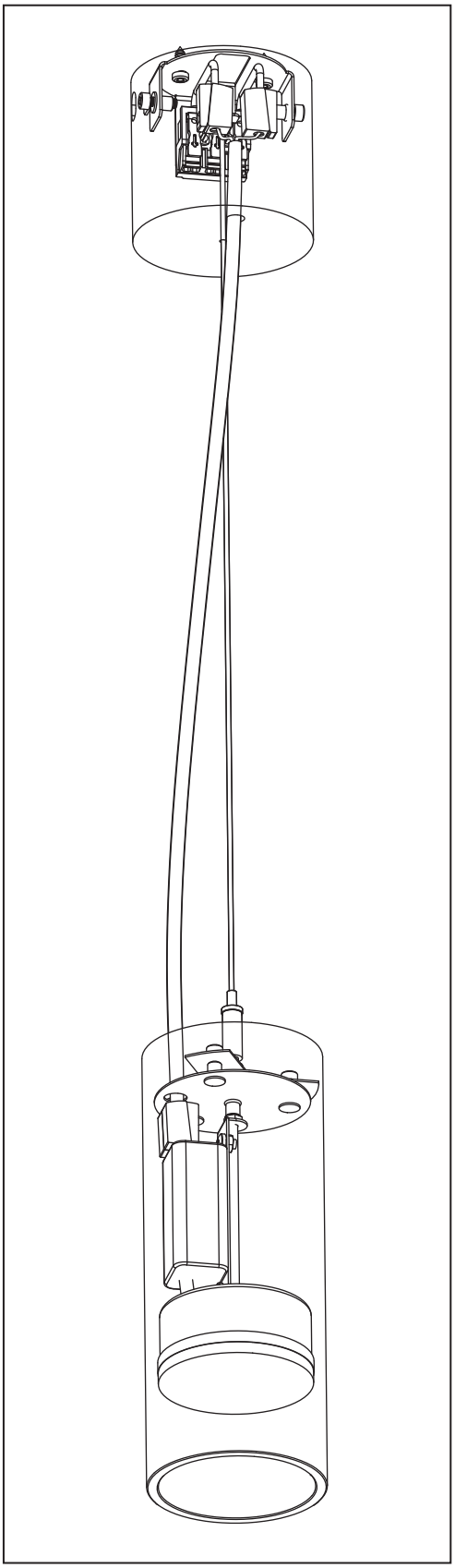

Подвесной гипсовый светильник Liny R

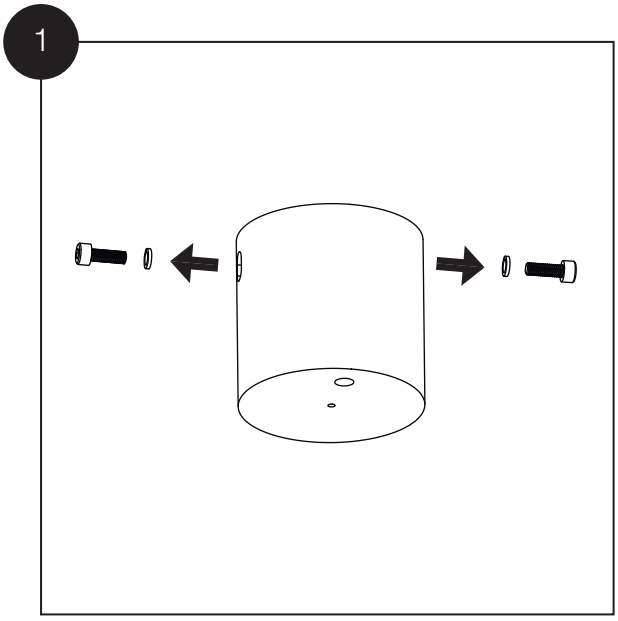

Выкрутите винты, соединяющие потолочную чашку (поз. 4) и крепежный элемент (поз. 3).

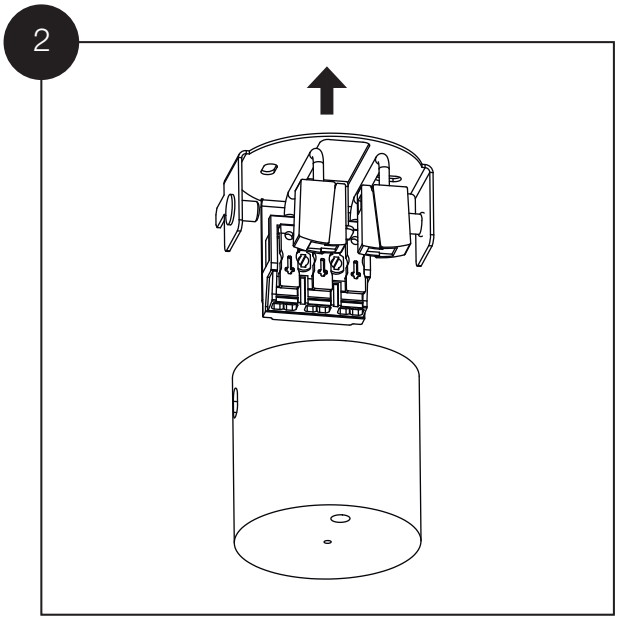

Выньте крепежный элемент (поз. 3) из потолочной чашки (поз. 4).

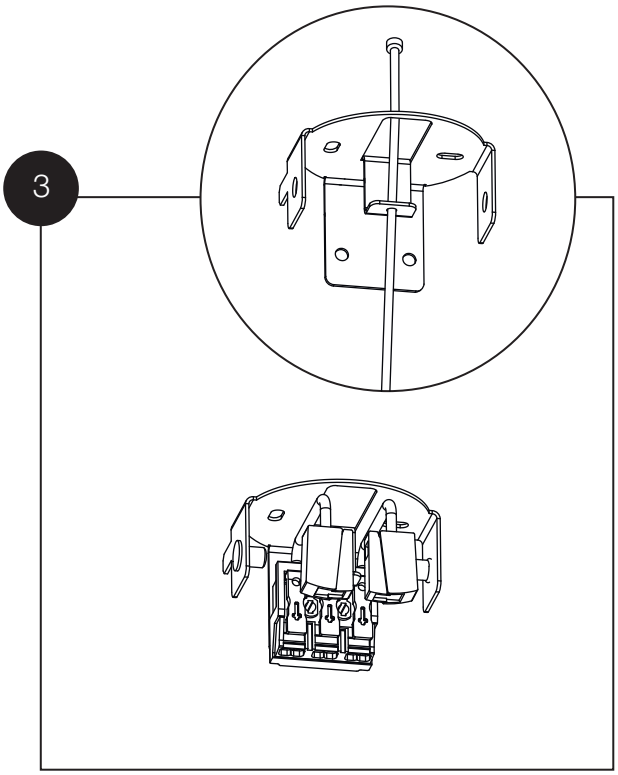

Проденьте подвес (поз. 2A) в отверстие посередине крепежного элемента (поз. 3).

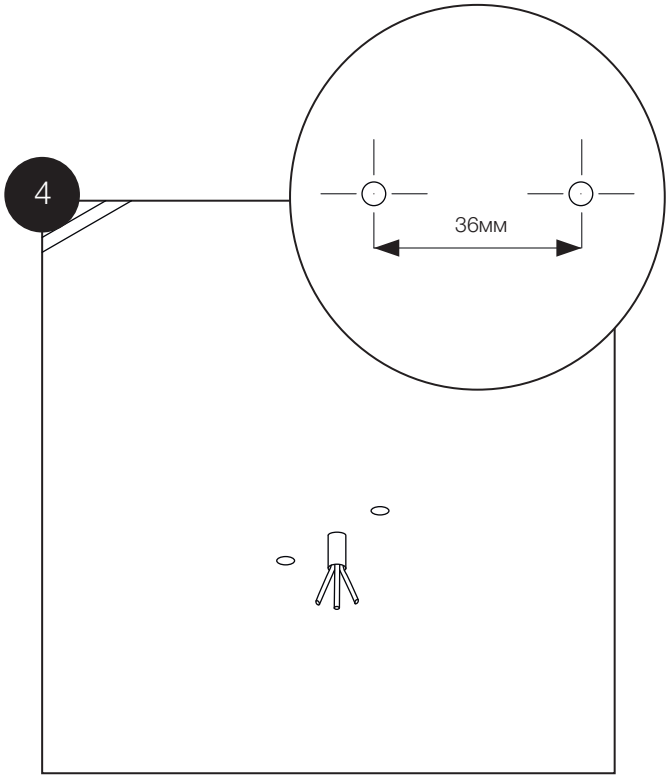

Сделайте два отверстия в потолке соответственно выбранным дюбелям (выбираются в зависимости от типа потолка) и саморезам (D 3,5мм). Расстояние между центрами отверстий должно составлять 36мм.

5

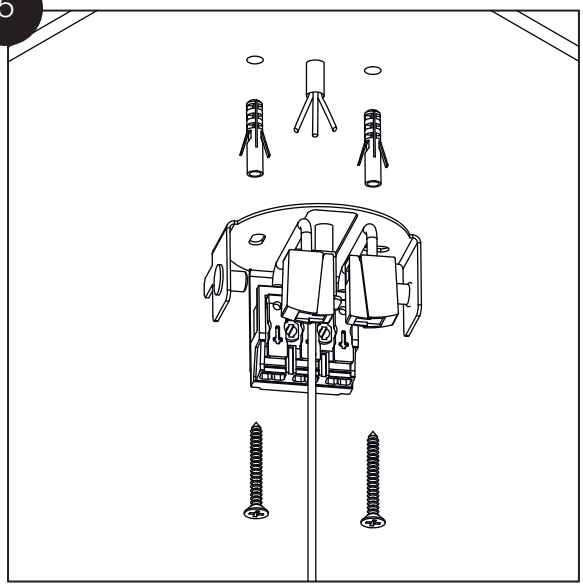

Закрепите крепежный элемент (поз. 3) с помощью дюбелей и саморезов (не входят в комплект).

6

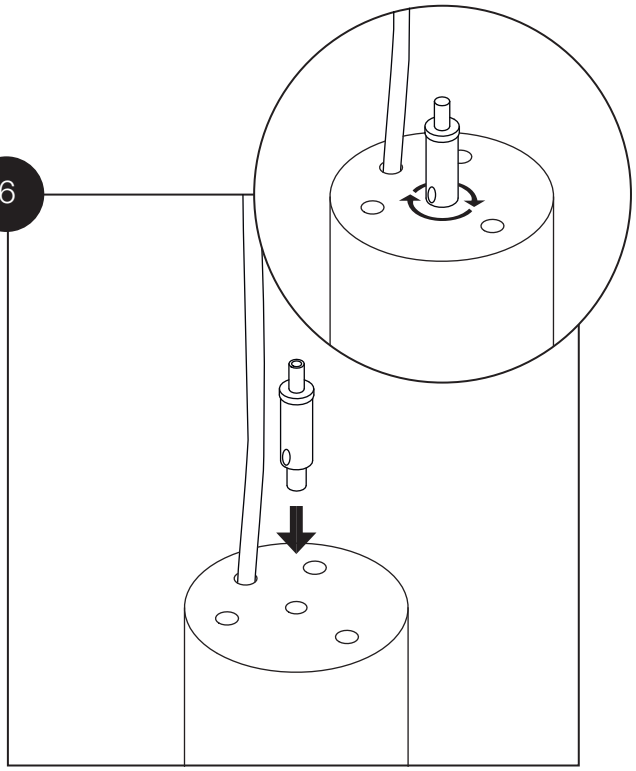

Прикрутите цангу (поз. 2Б) к гипсовому корпусу (поз. 1).

7

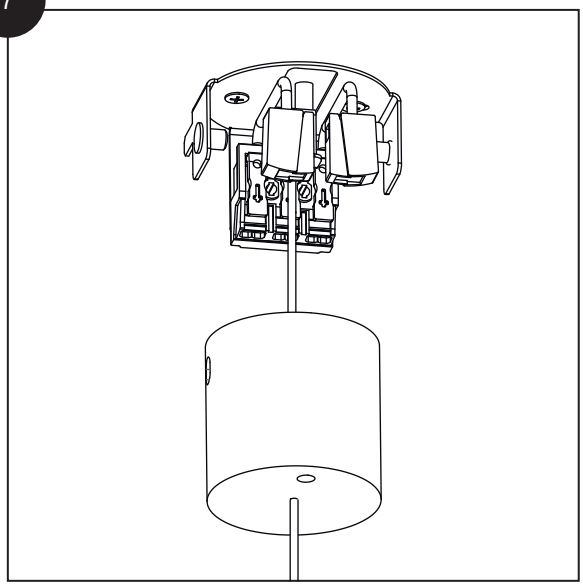

Проденьте тросик (поз. 2А) в центральное отверстие потолочной чашки (поз. 4).

8

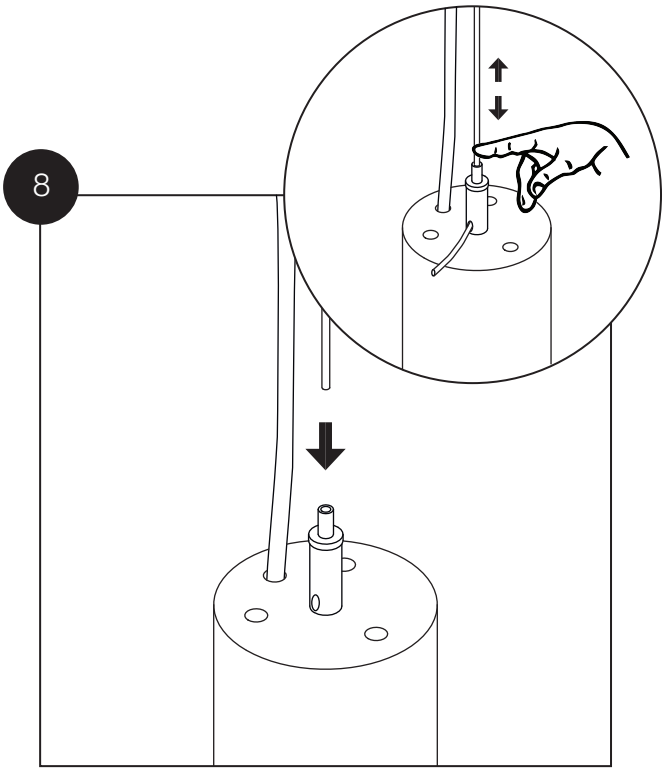

Проденьте тросик (поз. 2А) в цангу (поз. 2Б).
Отрегулируйте его длину (тросика) нажатием на верхний элемент цанги.

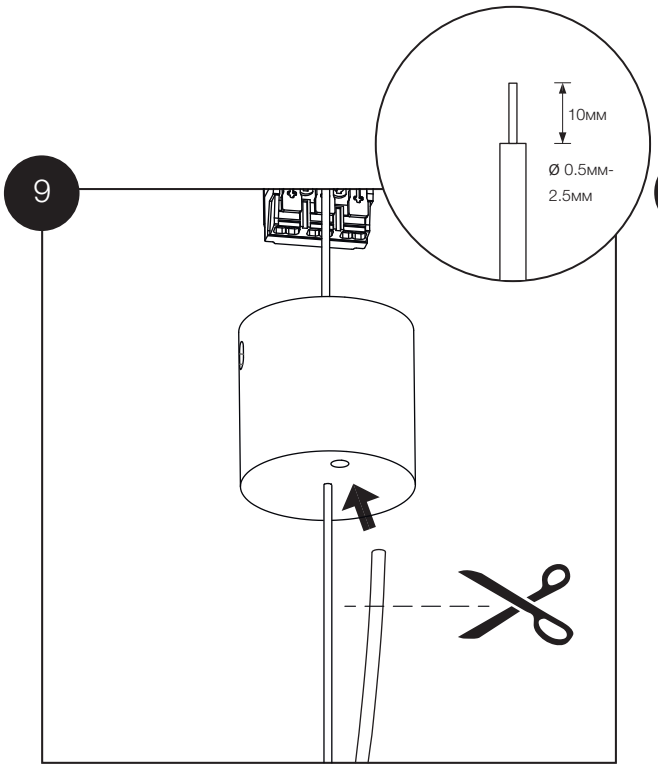

Обрежьте провод до необходимой длины и оголите изоляцию, как показано на рисунке. Проденьте его в отверстие потолочной чаши (поз. 4).

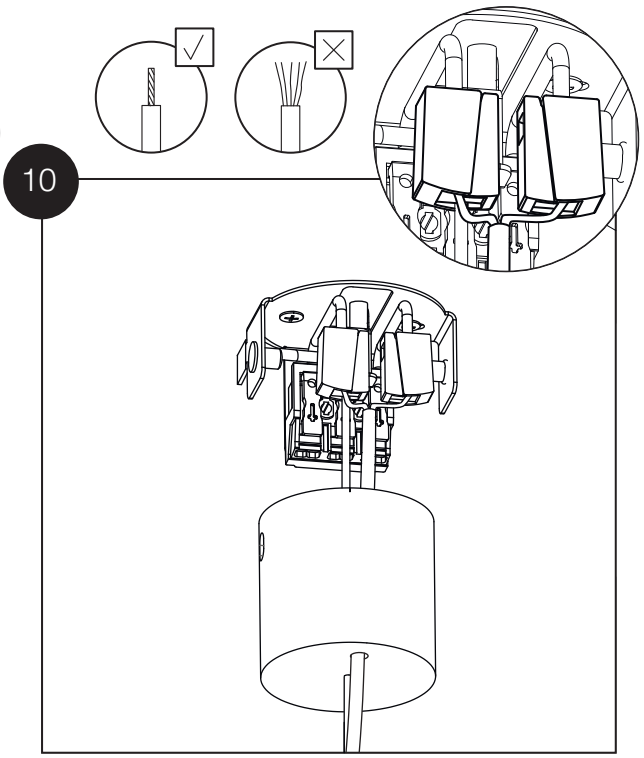

Произведите подключение кабеля к двум клеммам (серого цвета), соблюдая полярность. При подключении провода нажмите на клавишу на клемме.

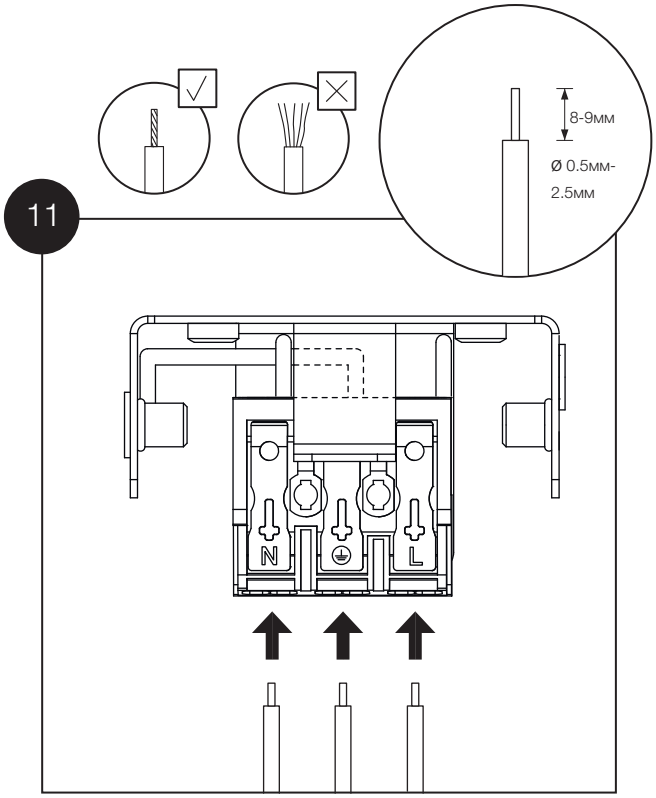

Произвести подключение светильника к сети питания (~220-230 В, 50-60 Гц).

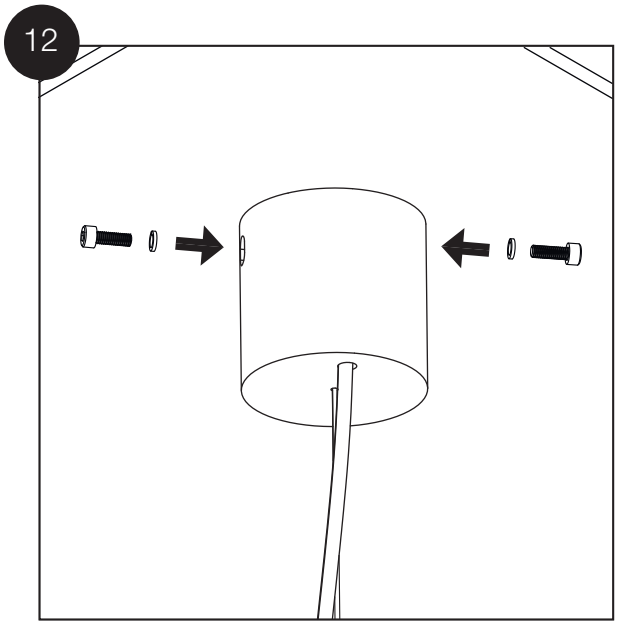

Поднимите потолочную чашу (поз. 4) вплотную к потолку и зафиксируйте её болтами М4 (поз. 5), использовав гроверы М4 (поз. 6).

ИНСТРУКЦИЯ ПО ПОКРАСКЕ

1

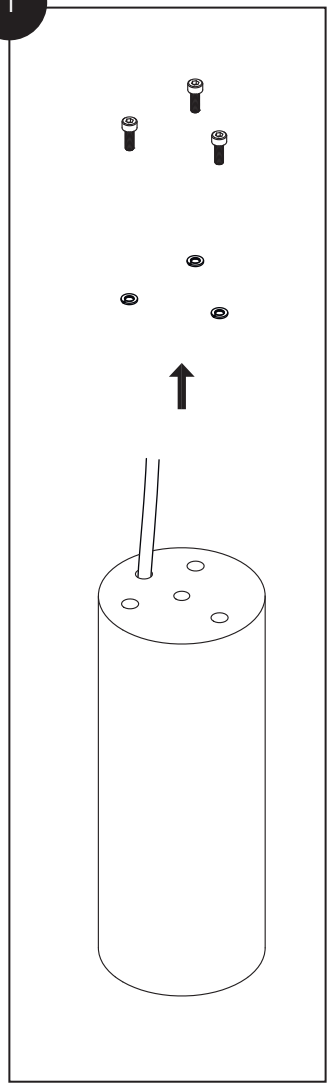

Выкрутите винты, соединяющие корпус (поз. 1) и электронные компоненты.

2

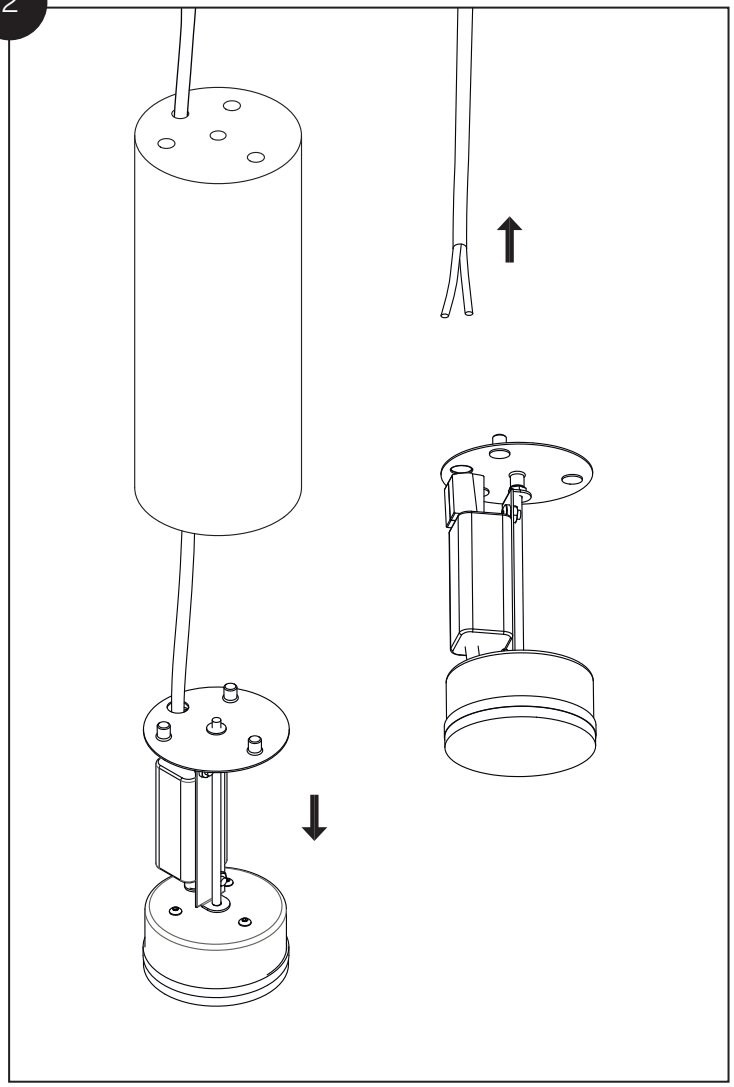

Выньте планку с электронными компонентами из корпуса (поз. 1) и отсоедините провод.

3

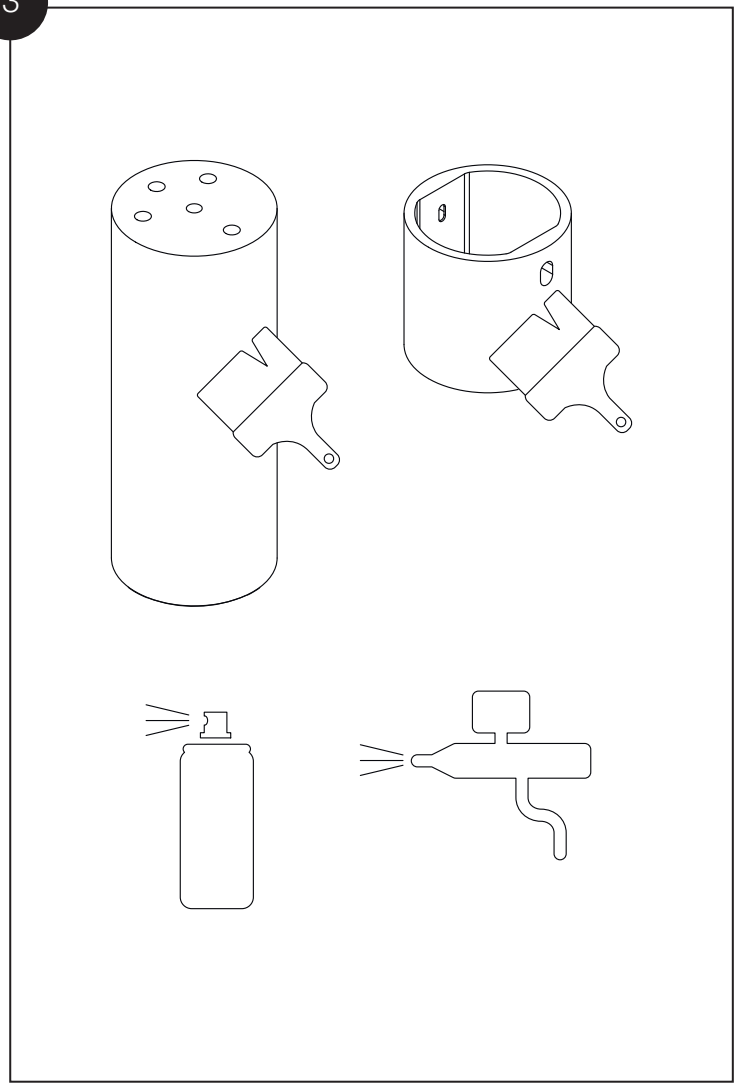

Покрасьте корпус (поз. 1) и потолочную чашу (поз. 4) любым инструментом на выбор: кистью, баллончиком, либо краскопультом. Дождитесь высыхания поверхностей.

4

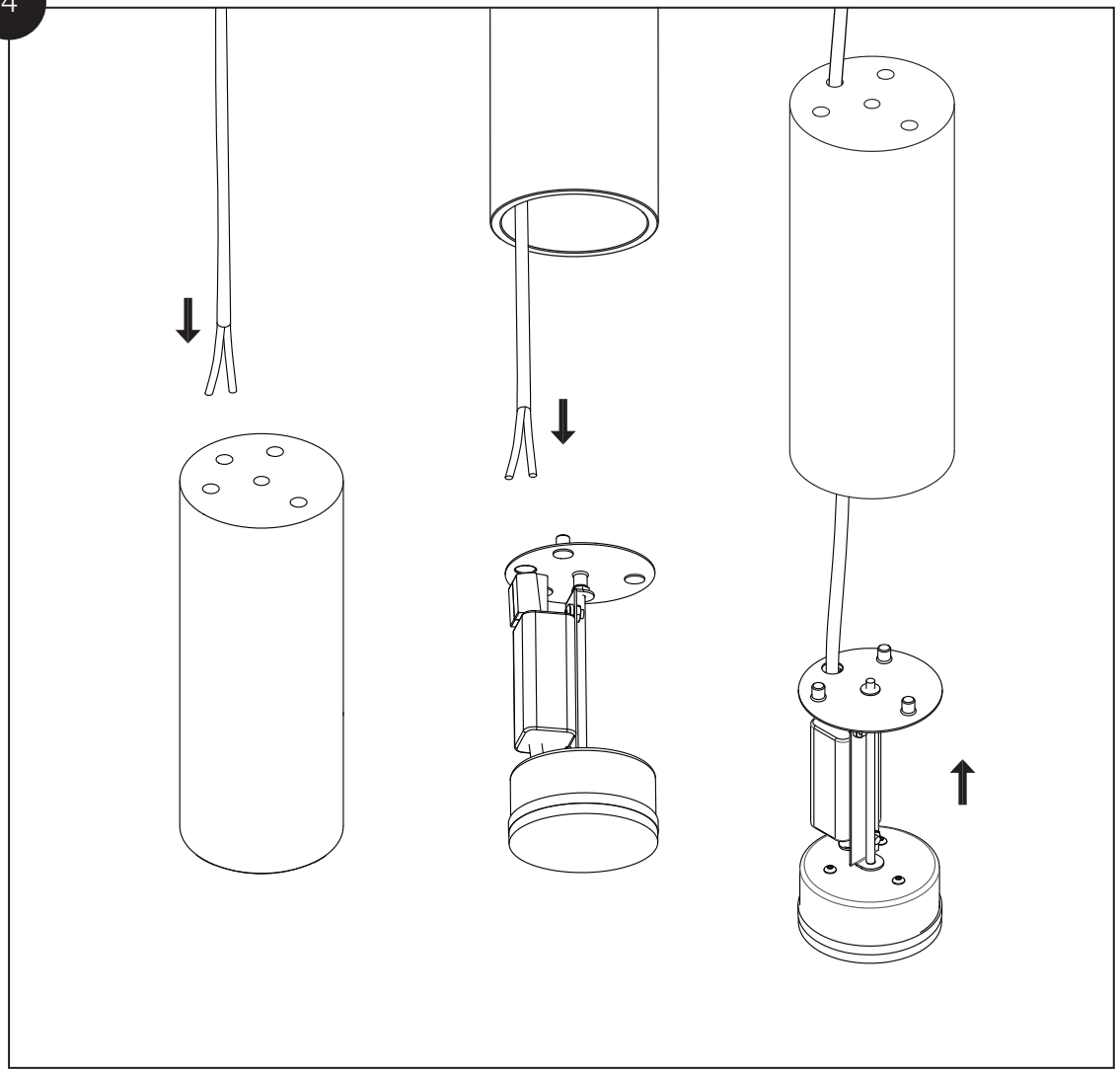

Пропустите провод в отверстие и подключите. Вставьте планку с электронными компонентами обратно в корпус (поз. 1).

5

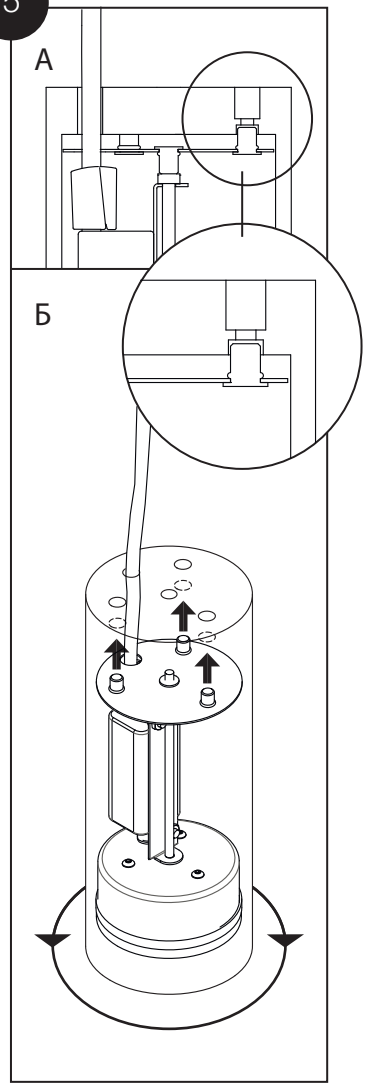

Поверните планку с электронными компонентами, чтобы гайки попали в пазы гипсового корпуса (рис. 5а).

6

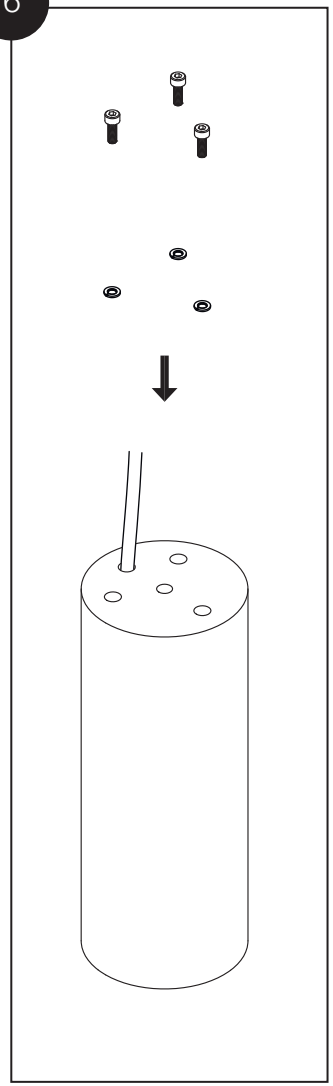

Закрутите винты, соединяющие корпус (поз. 1) и планку с электронными компонентами.